令和６年度 第41回茨城県スポーツ少年団スポーツ大会　バレーボール競技組合せ

期日：令和６年１１月２日（土）、１１月３日（日）
会場：結城市かなくぼ総合体育館 Ａ／Ｂ／Ｃ／Ｄコート
　　笠間市立友部中学校体育館 Ｅ／Ｆコート
　　石岡市八郷総合運動公園体育館 Ｇ／Ｈコート
　　桜川市真壁第二体育館Ｉ／Ｊコート
　　かすみがうら市立下稲吉小学校体育館 Ｋ／Ｌコート
時間：開場－８時３０分、開始式－９時００分、代表者会議－開始式終了後
　　第１試合プロトコル－９時３０分（予定）

【男女混合】

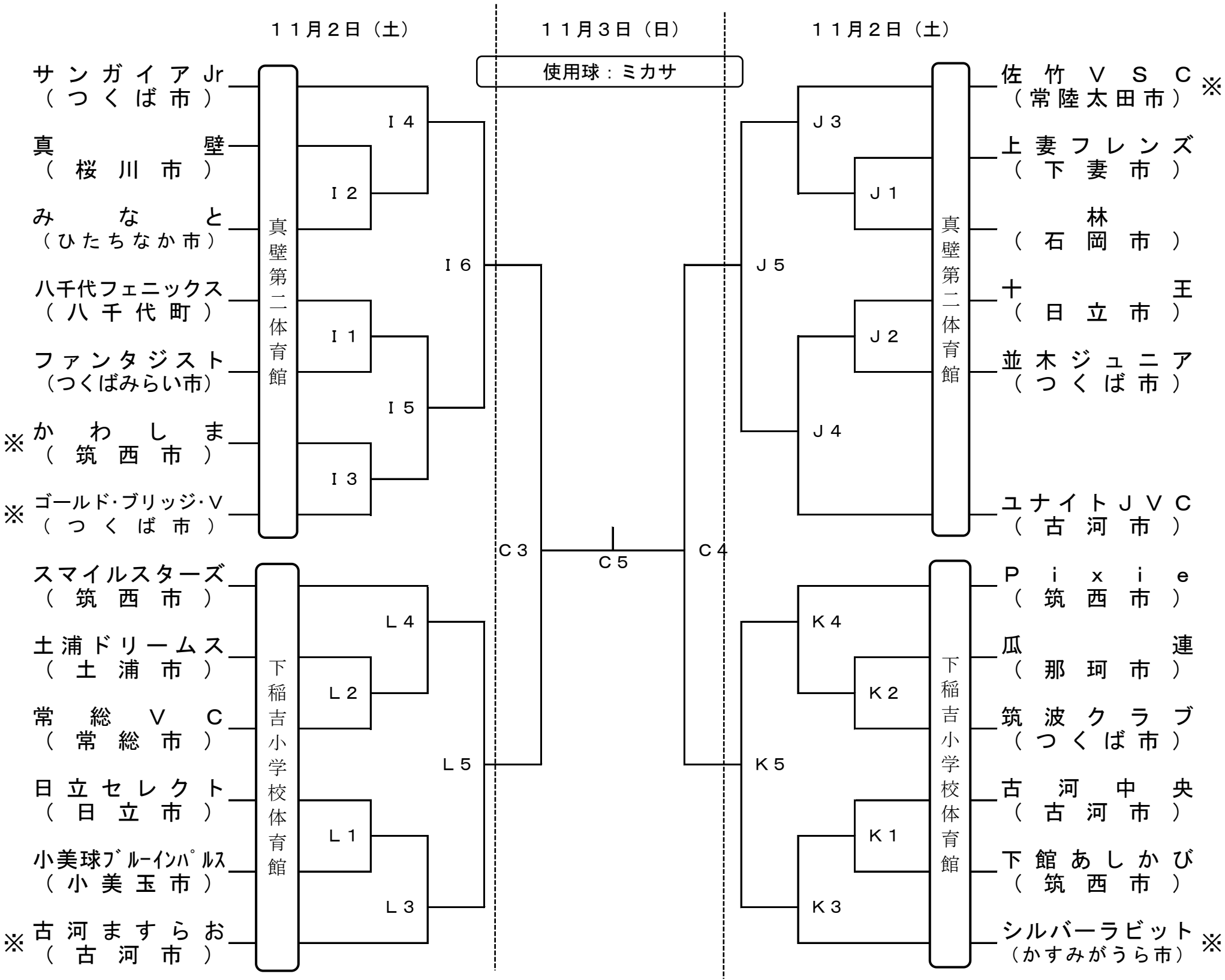

※印は第１試合の審判となる。その後は敗者審とする。
２日目は1st・2ndに公認審判が入り、スコアラー、補助役員はベスト４に残ったチーム同士で行う。